Rev.1/2017

GANZMETALL RAFFSTORE
BESTELLFORMULAR

BESTELLER	
Firma: Name:	
Adresse:	
PLZ / Ort:	
Tel./Fax:	

VERSANDANSCHRIFT	
Firma Name:	
Adresse:	
PLZ / Ort:	
Tel./Fax:	

Kommission:	

Gewünschte Lieferwoche _____
☐ Abholung ☐ Lieferung ☐ Montage ☐ Termin _____

Datum _____ Unterschrift Kunde _____ Name Berater _____

Seite 1 von ___

Ganzmetall Raffstore

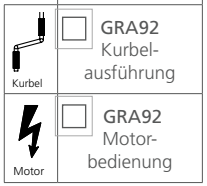

☐ GRA92 Kurbelausführung

☐ GRA92 Motorbedienung

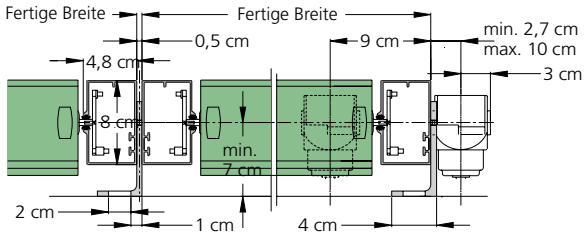

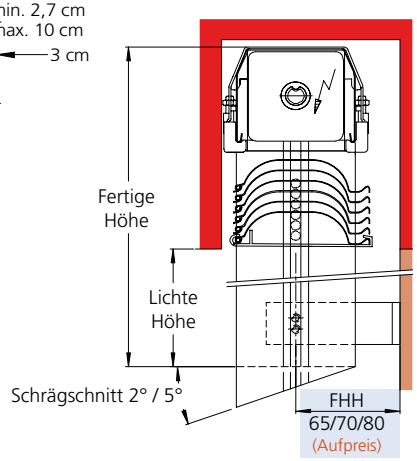

LAMELLENFARBE	
RAL	(Aufpreis)

STANDARDFARBEN																SONDER-FARBEN (Aufpreis)
	A6C0	RAL 9016 glänzend	RAL 8019 glänzend	* RAL 6005 matt	* RAL 8001 matt	* RAL 7016 matt	* RAL 9007 matt	* RAL 9006 matt	* RAL 3004 matt	* RAL 8017 matt	* RAL 8007 matt	* RAL 8003 matt	* RAL 6768 matt	* RAL 7004 matt	* RAL 7035 matt	RAL:
	natur eloxiert	Verkehrsweiß	Graubraun	Moosgrün	Ockerbraun	Anthrazitgrau	Graualuminium	Weißaluminium	Purpurrot	Schokoladenbraun	Rehbraun	Lehmbraun	Dunkelbraun	Signalbraun	Lichtgrau	ELOXAL:
FÜHRUNGSSCHIENE																*wird in HWF geliefert
UNTERLEISTE																
BLENDEN																
ALUBLENDE GEKANTET 1,5 / 2,0 mm stark																

Alle Angaben Innen von links nach rechts		ARCH. LICHTE Breite (bei Halter -1,5 cm) Höhe - 0,5 cm		SIEHE SKIZZE	FÜHRUNGSSCHIENEN												GEKOP. ANLAGE	MOTOR			ANTRIEBSFÜHRUNG Anl. Außenkante bis Mitte Antrieb			KURBEL		ANTRIEBS-SEITE		BLENDEN					
					NISCHEN-MONTAGE		SCHIENENHALTER FÜR FENSTER- UND TÜRMONTAGE FHH= Maß bis Mitte Schiene (Aufpreis)						SCHIENENOPTIONEN				Schienen Abstand (cm)	nur Mitte			– innerhalb der Anlage (cm)	Nicht möglich!!	+ außerhalb der Anlage (cm)	45°	90°	von innen gesehen			Seitenabschluss		
																								weiß						Tiefe, Seite von innen gesehen		
																								braun								
																								silber								
Pos	Stück	Fertige Breite (cm)	Fertige Höhe (cm)	Lichte Höhe (cm)	Links	Rechts	FHH 65	FHH 70	FHH 80	FHH Sonder (Aufpreis)	Links	Rechts	5° Schrägschnitt Fenster	2° Schrägschnitt Türen	... ° Schrägnitt Sonder	Schienenüberlänge (cm)		Motor	Funkmotor	IO-Funkmotor	mind. -9 cm	Achtung nicht ausführbar!	2,7 bis 10 cm	Kurbellänge (cm)		Links	Rechts	Länge (cm)	Höhe (cm)	links (cm)	rechts (cm)	beide (cm)

Rev. 1/ 2017

BESTELLER	
Firma: Name:	
Kommission:	

GANZMETALL RAFFSTORE

BESTELLFORMULAR

Seite ____ von ____

Alle Angaben Innen von links nach rechts		ARCH. LICHTE Breite (bei Halter -1,5 cm) Höhe - 0,5 cm		SIEHE SKIZZE	FÜHRUNGSSCHIENEN												GEKOP. ANLAGE	MOTOR			ANTRIEBSFÜHRUNG Anl. Außenkante bis Mitte Antrieb			KURBEL	ANTRIEBS-SEITE		BLENDEN				
					NISCHEN-MONTAGE		SCHIENENHALTER FÜR FENSTER- UND TÜRMONTAGE **FHH=** Maß bis Mitte Schiene (Aufpreis)						SCHIENENOPTIONEN				Schienen Abstand (cm)	nur Mitte			– innerhalb der Anlage (cm)	Nicht möglich!!	+ außerhalb der Anlage (cm)	45° 90° weiß braun silber	von innen gesehen				Seitenabschluss Tiefe, Seite von innen gesehen		
Pos	Stück	Fertige Breite (cm)	Fertige Höhe (cm)	Lichte Höhe (cm)	Links	Rechts	FHH **65**	FHH **70**	FHH **80**	FHH Sonder (Aufpreis)	Links	Rechts	5° Schrägschnitt Fenster	2° Schrägschnitt Türen	...° Schrägnitt Sonder	Schienenüberlänge (cm)		Motor	Funkmotor	IO-Funkmotor	mind. -9 cm	0	2,7 bis 10 cm	Kurbellänge (cm)	Links	Rechts	Länge (cm)	Höhe (cm)	links (cm)	rechts (cm)	beide (cm)
																						Achtung nicht ausführbar!									

Info / Zubehör: