VORSCHLAG ABSTÜTZUNG FÜR DEN EINBAU

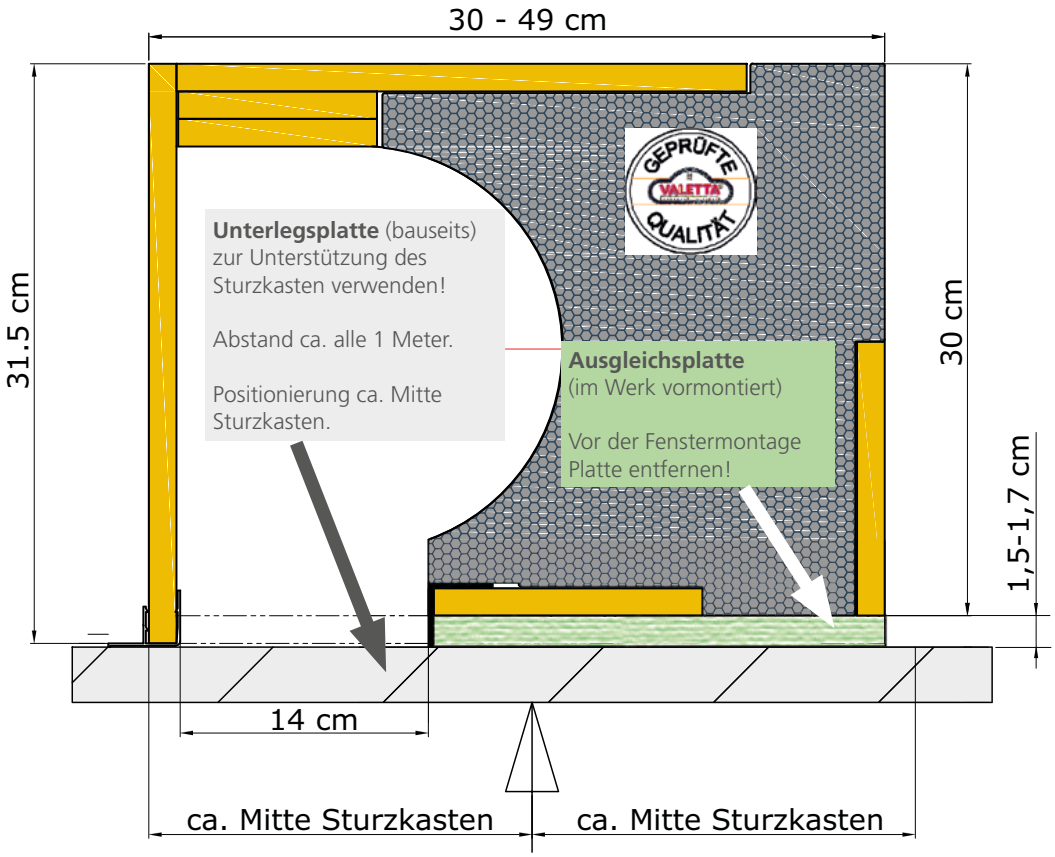

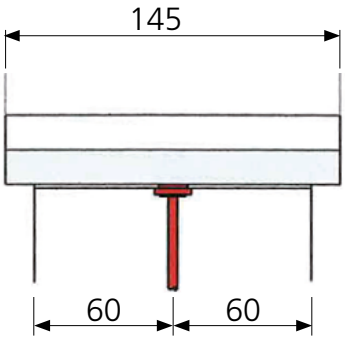

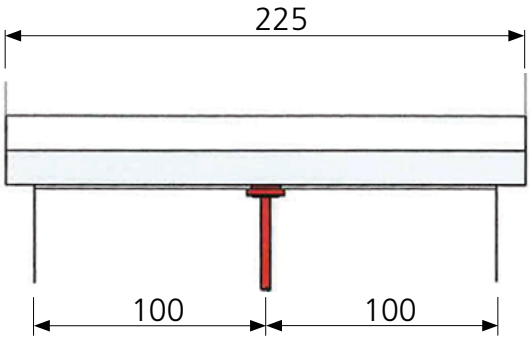

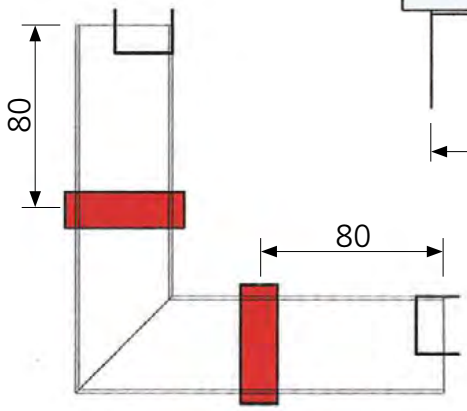

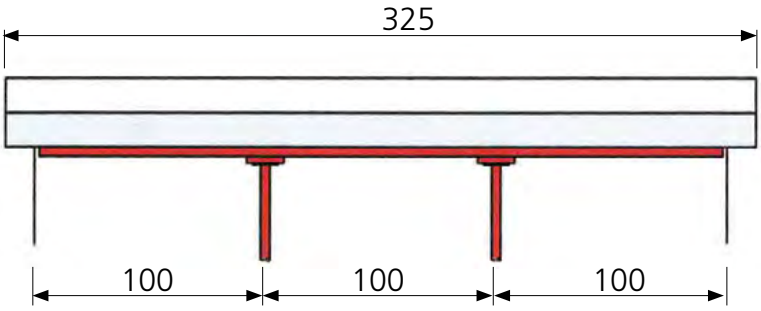

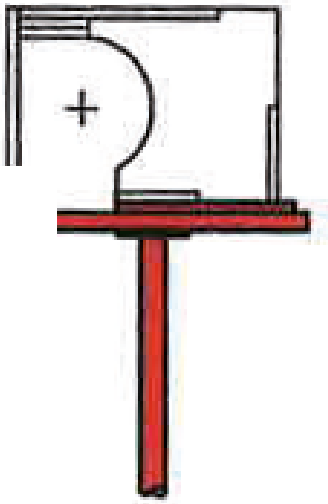

Technische Änderungen vorbehalten.