ISS 114
SCHIEBERAHMEN - EINLÄUFIG MIT 1 ELEMENT

ISS 214
SCHIEBERAHMEN-EINLÄUFIG MIT 2 ELEMENTEN

ISS 114-OGL
SCHIEBERAHMEN - EINLÄUFIG MIT 1 ELEMENT OHNE GRIFFLEISTE

ISS 214-OGL
SCHIEBERAHMEN-EINLÄUFIG MIT 2 ELEMENTEN OHNE GRIFFLEISTE

- INDIVIDUELLE MASSANFERTIGUNG
- HOHE STABILITÄT
- GERINGE PROFILTIEFE - SCHLANKE OPTIK
- DESIGN-MUSCHELGRIFF AUS EDELSTAHL
- HOCHWERTIGE ROLLENGELAGERTE AUFHÄNGUNG FÜR VERSCHMUTZUNGSFREIES UND LEICHTES GLEITEN
- ECKVERBINDUNGEN AUF GEHRUNG GEARBEITET
- ALUMINIUM KEDERABDECKUNG FÜR ELEGANTE OPTIK
- MIT SICHERHEITSAUSFALLSCHUTZ

Verkaufspreis in EURO exkl. MwSt.

ISS 114 SCHIEBERAHMEN - EINLÄUFIG MIT 1 ELEMENT **ISS 214** SCHIEBERAHMEN-EINLÄUFIG MIT 2 ELEMENTEN

PRODUKTBESCHREIBUNG

Schieberahmen mit einläufigem Führungsprofil (oben und unten) und einem Schiebeelement bei ISS114 und zwei Schiebeelementen bei ISS214. Einfaches Öffnen und Schließen mittels beidseitig bedienbarer Griffleiste.
Mittelschluss mit PVC-Profil. Oben aufgehängtes, rollengelagertes, aushängbares Schiebeelement, einschließlich Sicherheitsausfallschutz gegen unbeabsichtigtes Ausheben des Schiebeelementes. Führungsschiene ohne sichtbare Befestigung mittels Montage-Clips. Geeignet für Montagen an Wintergärten, Terrassentüren mit flächenbündigen Rahmenkonstruktionen.

ISS 114

ISS 214

MASSGRENZEN **ISS 114**	MIN.	MAX.
ELEMENTBREITE*	100 cm	460 cm
ELEMENTHÖHE	100 cm	280 cm

MASSGRENZEN **ISS 214**	MIN.	MAX.
ELEMENTBREITE*	100 cm	460 cm
ELEMENTHÖHE	100 cm	280 cm

TECHNIK UND MATERIALIEN

GRUNDAUSSTATTUNG	Schieberahmen inkl. Blende; Führungsschiene; Griffleiste; Bespannung Standard: Standard Insektenschutzgaze; Gestellfarben Standard; Fenstermontage;optional mit Boden- oder Fensterprofil Führung
RAHMEN	Schieberahmen; Aluminium; stranggepresst; pulverbeschichtet; auf Gehrung geschnitten; inkl. Aluminium Blende als Abdeckung für unsichtbaren Keder; 35 x 12 mm; inkl. Anschlagpuffer
VERBINDUNG	Eckverbinder aus Metalldruckguss; Abdeckung aus strangepressten Aluiniumprofilen
BÜRSTE	grau; Standard Höhe 3 mm (Typ1); optional Höhe 7 mm (Typ2) oder 16 mm (Typ3); optional Höhe 10 mm (Typ5)
SPROSSE	ab 150 cm Breite; senkrecht; 15 x 12 mm; Aluminiumprofil; stranggepresst; pulverbeschichtet; bei Bespannung Ausführungsoption: Pollenschutzgaze, Petscreen, Aluminium- oder Edelstahlgewebe; ab 130 cm Breite
GRIFFLEISTE	Aluminium; stranggepresst; pulverbeschichtet; beidseitig bedienbar; 78 x 12 mm; flächenbündig; stabil mit Rahmen verschraubt; Standardhöhe 110 cm von unten
TRITTSCHUTZ	optional (Aufpreis); Aluminium ; stranggepresst; pulverbeschichtet; Höhe 10 cm; mit Rahmen verschraubt
BLENDE	1 mm Aluminium; stranggepresst; pulverbeschichtet; zur Abdeckung des Gazekeders und Schraubverbindungen; Clipsystem
BESPANNUNG STANDARD	Standard Insektenschutzgaze
BESPANNUNG AUSFÜHRUNGSOPTIONEN	Aktivgaze; Aluminiumgewebe; Edelstahlgewebe; Klarsichtgaze; Petscreen; Pollenschutzgaze; Soltisbespannung
FÜHRUNGSSCHIENE	Aluminium; stranggepresst; Oberfläche pulverbeschichtet; inkl. Aushängesicherung; inkl. Soft-Stop; Rollen aus hoch gleitfähigem verschleißfestem Kunststoff; Rollenträger und Achse aus nichtrostendem Stahl, blank; Befestigung nicht sichtbar mit Montage-Clips; Bodenprofil Höhe 12 mm zum verkleben; optional Bodenprofil gebohrt; optional Fensterprofil mit Montage-Clip verschraubt
GESTELLFARBEN STANDARD	A6C0; DB703 FS; RAL6005m; RAL7004m; RAL7012m; RAL7016m; RAL7021m; RAL7022m; RAL7035m; RAL8001m; RAL8003m; RAL8007m; RAL8017m; RAL8019m; RAL9006m; RAL9007m; RAL9016g
GESTELLFARBEN AUSFÜHRUNGSOPTIONEN	01 RAL-Classic Farben; 02 Eloxal ähnlich; 02 HF-RAL Farben; 03 HDS-Farben; 03 NCS-Farben
MONTAGE	Fenstermontage; optional mit Boden- oder Fensterprofil Führung
AUSFÜHRUNGSOPTIONEN-ZUBEHÖR	APTS
AUSFÜHRUNGSOPTION-SYSTEM	Ausführung für KLICK-RAFF; inkl. Blendenwinkel 30 x 20 mm pulverbeschichtet, an Rahmen Oberseite verschraubt; Kombination KLICK-RAFF mit ISS 114 nur als Einzelanlage möglich
PRODUKTHINWEIS	Für die Abdichtung notwendige, senkrecht flächenbündige Türrahmen bauseits beachten!

ISS 114-OGL SCHIEBERAHMEN - EINLÄUFIG MIT 1 ELEMENT OHNE GRIFFLEISTE
ISS 214-OGL SCHIEBERAHMEN-EINLÄUFIG MIT 2 ELEMENTEN OHNE GRIFFLEISTE

PRODUKTBESCHREIBUNG

Schieberahmen mit einläufigem Führungsprofil (oben und unten) und einem Schiebeelement bei ISS114 und zwei Schiebeelementen bei ISS214. Optisch großzügiger Rahmen ohne Griffleiste. Bedienung mittels elegantem Design-Muschelgriff aus Edelstahl. Rahmen vorgespannt für verbesserte Formstabilität.
Mittelschluss mit PVC-Profil. Oben aufgehängtes, rollengelagertes, aushängbares Schiebeelement, einschließlich Sicherheitsausfallschutz gegen unbeabsichtigtes Ausheben des Schiebeelementes. Führungsschiene ohne sichtbare Befestigung mittels Montage-Clips. Geeignet für Montagen an Wintergärten, Terrassentüren mit flächenbündigen Rahmenkonstruktionen.

ISS 114-OGL

ISS 214-OGL

MASSGRENZEN **ISS 114-OGL**	MIN.	MAX.
ELEMENTBREITE*	100 cm	460 cm
ELEMENTHÖHE	100 cm	280 cm

MASSGRENZEN **ISS 214-OGL**	MIN.	MAX.
ELEMENTBREITE*	100 cm	460 cm
ELEMENTHÖHE	100 cm	280 cm

TECHNIK UND MATERIALIEN

GRUNDAUSSTATTUNG	Schieberahmen inkl. Blende; Führungsschiene; Design-Muschelgriff; Bespannung Standard: Standard Insektenschutzgaze; Gestellfarben Standard; Fenstermontage;optional mit Boden- oder Fensterprofil Führung
RAHMEN	Schieberahmen; Aluminium; stranggepresst; pulverbeschichtet; auf Gehrung geschnitten; verstärkt mit vorgespanntem Alunimiumprofil; inkl. Aluminium Blende als Abdeckung für unsichtbaren Keder; 35 x 12 mm
VERBINDUNG	Eckverbinder aus Metalldruckguss; Abdeckung aus strangepressten Aluiniumprofilen
BÜRSTE	grau; Standard Höhe 3 mm (Typ1); optional Höhe 7 mm (Typ2) oder 16 mm (Typ3); optional Höhe 10 mm (Typ5)
GRIFF	Design Muschelgriff aus Edelstahl; Durchmesser 54 mm; Höhe 13 mm; Oberfläche gebürstet; optional (Aufpreis); Design Muschelgriff schwarz; Bespannung Pollenschutzgaze, Petscreen, Aluminium, Edelstahlgewebe und Soltis bei OGL nicht möglich!
TRITTSCHUTZ	optional (Aufpreis); Aluminium ; stranggepresst; pulverbeschichtet; Höhe 10 cm; mit Rahmen verschraubt
BLENDE	1 mm Aluminium; stranggepresst; pulverbeschichtet; zur Abdeckung des Gazekeders und Schraubverbindungen; Clipsystem
BESPANNUNG STANDARD	Standard Insektenschutzgaze
BESPANNUNG AUSFÜHRUNGSOPTIONEN	Aktivgaze; Klarsichtgaze
FÜHRUNGSSCHIENE	Aluminium; stranggepresst; Oberfläche pulverbeschichtet; inkl. Aushängesicherung; inkl. Soft-Stop; Rollen aus hoch gleitfähigem verschleißfestem Kunststoff; Rollenträger und Achse aus nichtrostendem Stahl, blank; Befestigung nicht sichtbar mit Montage-Clips; Bodenprofil Höhe 12 mm zum verkleben; optional Bodenprofil gebohrt; optional Fensterprofil mit Montage-Clip verschraubt
GESTELLFARBEN STANDARD	A6C0; DB703 FS; RAL6005m; RAL7004m; RAL7012m; RAL7016m; RAL7021m; RAL7022m; RAL7035m; RAL8001m; RAL8003m; RAL8007m; RAL8017m; RAL8019m; RAL9006m; RAL9007m; RAL9016g
GESTELLFARBEN AUSFÜHRUNGSOPTIONEN	01 RAL-Classic Farben; 02 Eloxal ähnlich; 02 HF-RAL Farben; 03 HDS-Farben; 03 NCS-Farben
MONTAGE	Fenstermontage; optional mit Boden- oder Fensterprofil Führung
AUSFÜHRUNGSOPTIONEN-ZUBEHÖR	APTS; OGL-SE
AUSFÜHRUNGSOPTION-SYSTEM	Ausführung für KLICK-RAFF; inkl. Blendenwinkel 30 x 20 mm pulverbeschichtet, an Rahmen Oberseite verschraubt
PRODUKTHINWEIS	Für die Abdichtung notwendige, senkrecht flächenbündige Türrahmen bauseits beachten! Bespannung Pollenschutzgaze, Petscreen, Aluminium- und Edelstahlgewebe sowie Soltis bei OGL nicht möglich!

RAHMEN

ISS 114 I ISS 214
Schieberahmen; Aluminium; stranggepresst; pulverbeschichtet; auf Gehrung geschnitten; inkl. Aluminium Blende als Abdeckung für unsichtbaren Keder; 35 x 12 mm; inkl. Anschlagpuffer

ISS 114-OGL I ISS 214-OGL
Schieberahmen; Aluminium; stranggepresst; pulverbeschichtet; auf Gehrung geschnitten; verstärkt mit vorgespanntem Alunimiumprofil; inkl. Aluminium Blende als Abdeckung für unsichtbaren Keder; 35 x 12 mm

GRIFFLEISTE **ISS 114 I ISS 214**

Aluminium; stranggepresst; pulverbeschichtet; beidseitig bedienbar; 78 x 12 mm; flächenbündig; stabil mit Rahmen verschraubt; Standardhöhe 110 cm von unten

AUSFÜHRUNGSOPTION: OHNE GRIFFLEISTE MIT MUSCHELGRIFF **ISS 114-OGL I ISS 214-OGL**

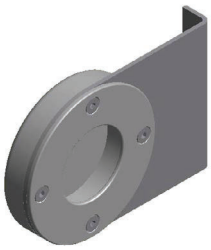

Design Muschelgriff aus Edelstahl
Durchmesser 54 mm
Höhe 13 mm
Oberfläche gebürstet
optional (Aufpreis)
Design Muschelgriff schwarz
Bespannung Pollenschutzgaze, Petscreen, Aluminium, Edelstahlgewebe und Soltis bei OGL nicht möglich!

UNTERE FÜHRUNGSSCHIENE

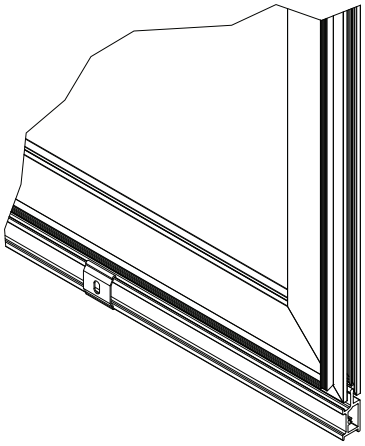

Aluminium; stranggepresst; Oberfläche pulverbeschichtet; inkl. Aushängesicherung; inkl. Soft-Stop; Rollen aus hoch gleitfähigem verschleißfestem Kunststoff; Rollenträger und Achse aus nichtrostendem Stahl, blank; Befestigung nicht sichtbar mit Montage-Clips; Bodenprofil Höhe 12 mm zum verkleben; optional Bodenprofil gebohrt; optional Fensterprofil mit Montage-Clip verschraubt

BÜRSTE
grau; Standard Höhe 3 mm (Typ1); optional Höhe 7 mm (Typ2) oder 16 mm (Typ3); optional Höhe 10 mm (Typ5)

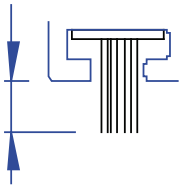

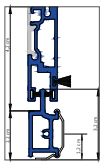

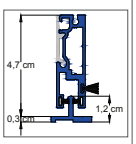

AUFHÄNGUNG / FÜHRUNGSSCHIENEN

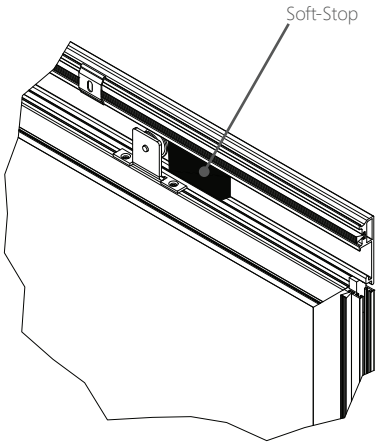

FÜHRUNGSSCHIENE

Aluminium; stranggepresst; Oberfläche pulverbeschichtet; inkl. Aushängesicherung; inkl. Soft-Stop; Rollen aus hoch gleitfähigem verschleißfestem Kunststoff; Rollenträger und Achse aus nichtrostendem Stahl, blank; Befestigung nicht sichtbar mit Montage-Clips; Bodenprofil Höhe 12 mm zum verkleben; optional Bodenprofil gebohrt; optional Fensterprofil mit Montage-Clip verschraubt

Aufhängung inkl. Sicherheitsausfallschutz und Bürstendichtung für eine verschmutzungsfreie Führung und ein leichtes, laufruhiges Öffnen und Schließen der Tür.

BODENHALTER FÜR INSEKTENSCHUTZ ÜBERGREIFEND MIT VFD40 (Aufpreis)

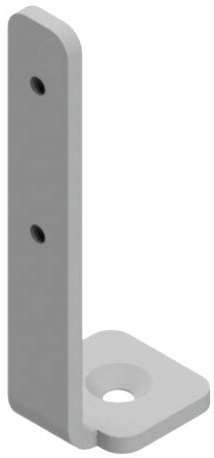

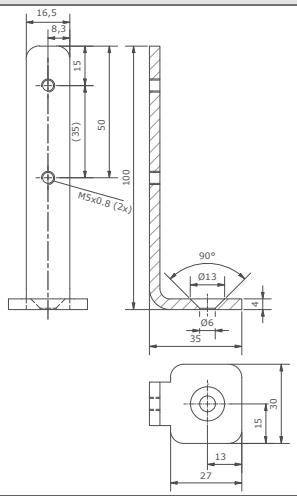

VFD-BH
Bodenhalter

Ausführung A6C0

Winkel zur unteren Befestigung der Doppelführungsschiene VFD40 bei Ausführung mit Schachttyp AUS oder VUS bzw. MINI. Für Kombinationen mit Insektenschutz-Schieberahmen. Bodenhalter speziell zur Ausführung bei bereits fertig gestelltem Fußbodenaufbau.

STOCKHALTER VUS + SVUS (Aufpreis)

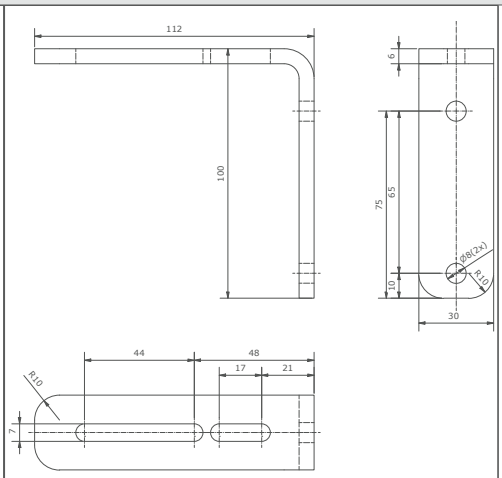

VFD-SH
Stockhalter

Tiefe verstellbar; 2-teilig Ausführung A6C0

Zweiteiliger Winkel zur unteren Befestigung der Doppelführungsschiene VFD40 bei Ausführung mit Schachttyp VUS oder AUS bzw. MINI . Für Kombinationen mit Insektenschutz-Schieberahmen.

FSU-ISS114 FÜHRUNGSSCHIENEN ÜBERLÄNGE FÜR ISS 114

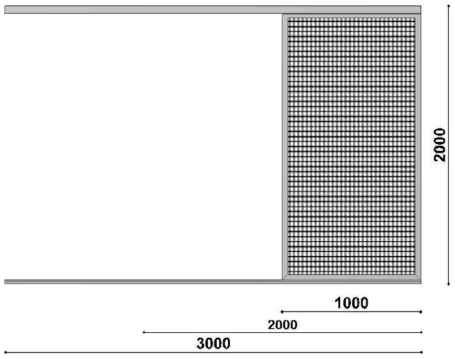

Beschreibt die Überlänge der Führungsschiene gegenüber der Elementbreite.
Die Elementbreite dient zur Preisfindung und wird aus der gewünschten Breite des Schiebeelements mal zwei berechnet. Die Gesamtbreite kann mit Hilfe einer Führungsschienenüberlänge erhöht werden. Das bedeutet, dass zum Beispiel bei einer gewünschten Gesamtbreite von 4 m und einer benötigten Schiebelementbreite von 1,5 m ein ISS114 mit einer Elementbreite von 3 m und eine Überlänge von 1m bestellt werden kann. Die Überlänge wird mit einem Aufpreis je lfm berechnet.

Es wird empfohlen eine Gesamtlänge/Gesamtbreite (Elementbreite + Führungsschienenüberlänge) von 590 cm nicht zu überschreiten. Über einer Gesamtlänge von 5900 mm wird die Führungsschiene mehrteilig ausgeführt, dies kann zu einer Beeinträchtigung der Laufeigenschaften führen.

MASS E

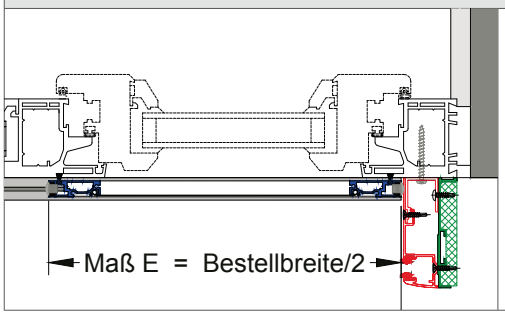

Breite des verschiebbaren Flügels von aussen gesehen. Bei einem Element mit zwei Schiebeelementen gibt das Mass E die Breite des rechten Flügels an. Wir das Mass E nicht definiert so wir das Element standardmäßig symmetrisch aufgeteilt.

BEHANG

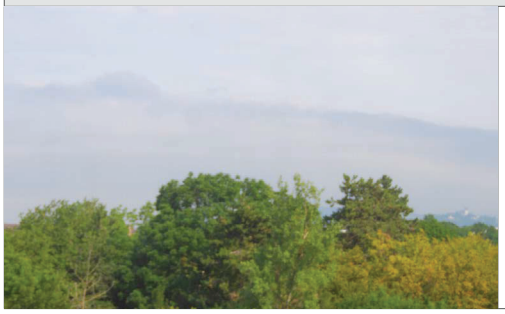

ING
Insektenschutzgaze Standard grau oder schwarz

BESPANNUNG AUSFÜHRUNGSOPTIONEN
Klarsichtgaze; Aktivgaze; Pollenschutzgaze; Petscreen; Aluminiumgewebe; Edelstahlgewebe; Soltisbespannung

BESTELLANGABEN

BESTELLMASS BREITE
Fertige Breite bzw. Nische/Lichte Weite - 0,4 cm

BESTELLMASS HÖHE:
Fertige Höhe

GRIFFHÖHE
Die Griffhöhe wird von der Element Unterkante bis zur Griffoberkante angegeben. Der Standard ist hier 1100 mm. Die Höhe der Griffleiste beträgt 78 mm die Höhe eines Muschelgriffes 54 mm.

GRIFFSEITE SCHIEBETÜR
Laut Norm werden Schiebetüren von der Seite der Laufschiene bzw. Montageschiene betrachtet. Bei Insektenschutztüren ist dies immer von Aussen. Links oder rechts definiert sich somit ob von Aussen gesehen die Schiebetür nach links oder rechts geschoben wird. Wird die Tür nach links geschoben ist der Griff rechts montiert bzw. umgekehrt.

VERTIKALSCHNITT MONTAGE MIT FENSTERPROFIL

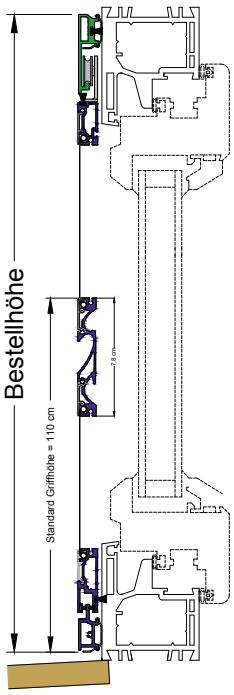

VERTIKALSCHNITT MONTAGE MIT BODENPROFIL

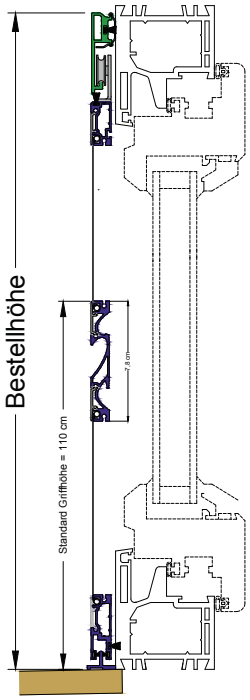

DETAIL FENSTERPROFIL (Montageclip verschraubt)

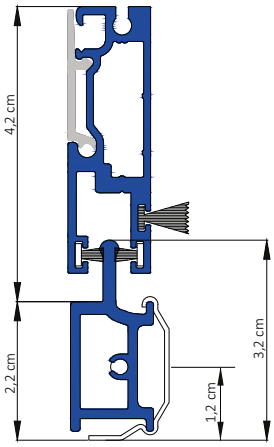

DETAIL BODENPROFIL (Bodenprofil verklebt, optional gebohrt)

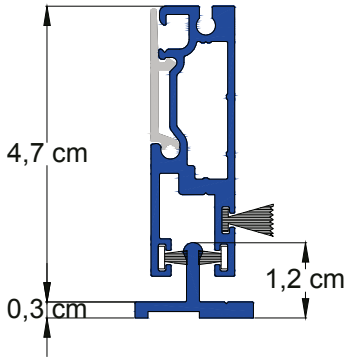

DETAIL AUFHÄNGUNG

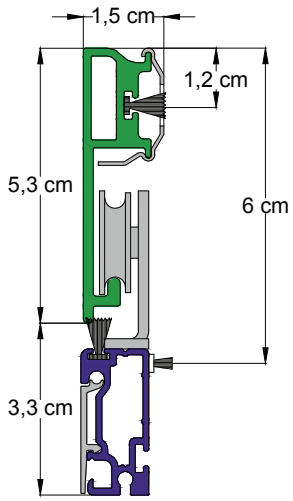

KOMBINATION ROLLLADEN

VERTIKALSCHNITT ROLLLADEN AUFPUTZ KOMBINATION RVTI MIT DFSE SCHIENE BEI POSITIVEM EINLAUF

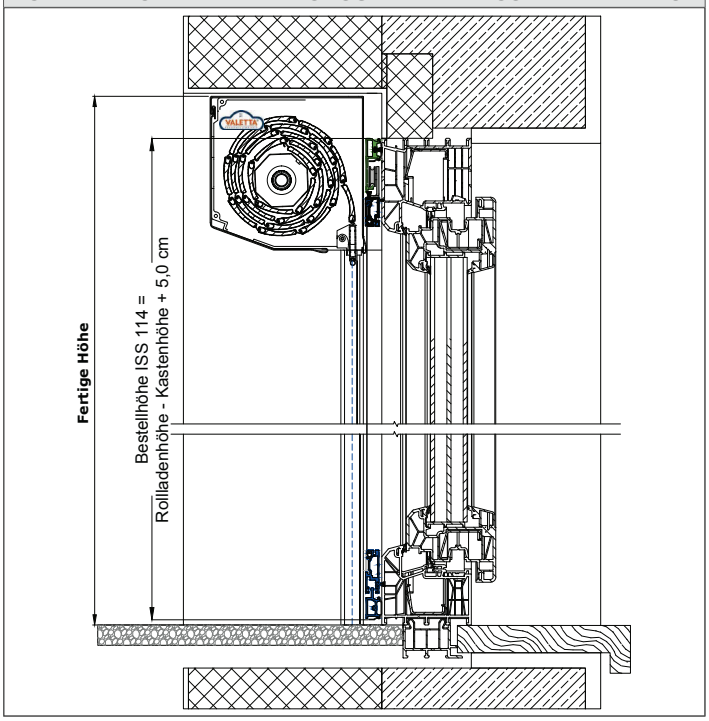

VERTIKALSCHNITT ROLLLADEN UNTERPUTZ KOMBINATION RUTI MIT DFSE SCHIENE BEI NEGATIVEM EINLAUF

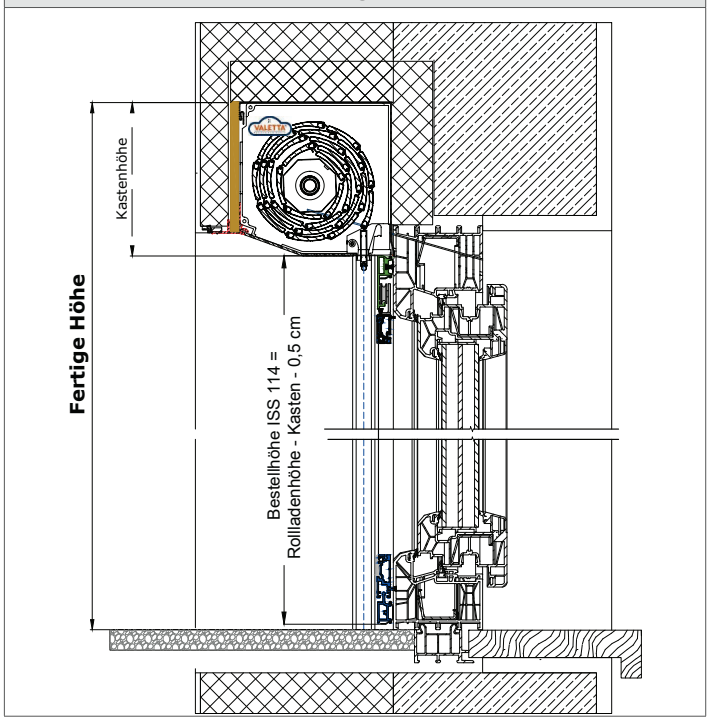

HORIZONTALSCHNITT KOMBINATION DFSE SCHIENE, POSITIVER EINLAUF

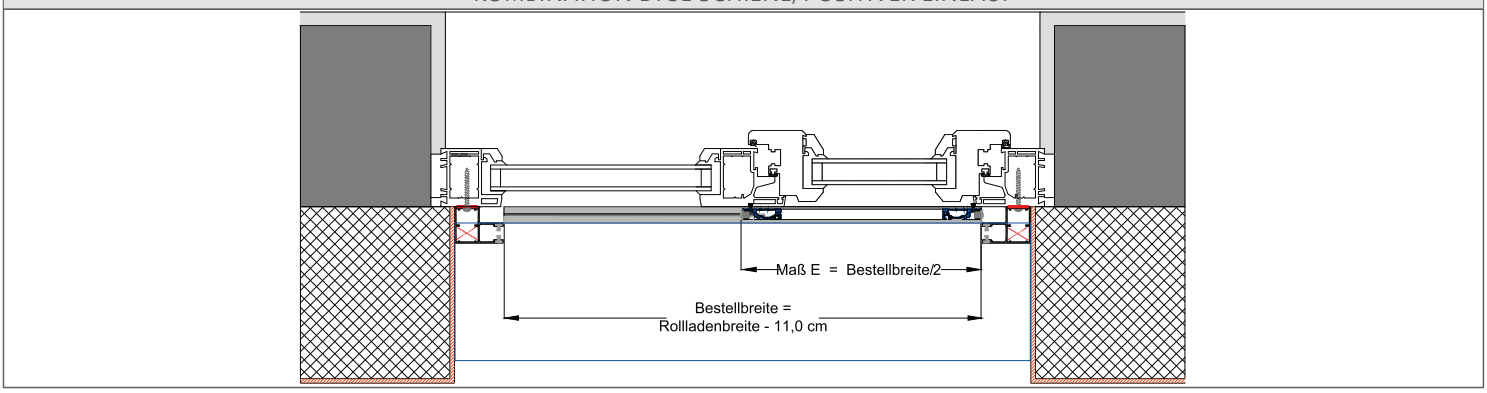

HORIZONTALSCHNITT KOMBINATION DFSE SCHIENE, NEGATIVER EINLAUF

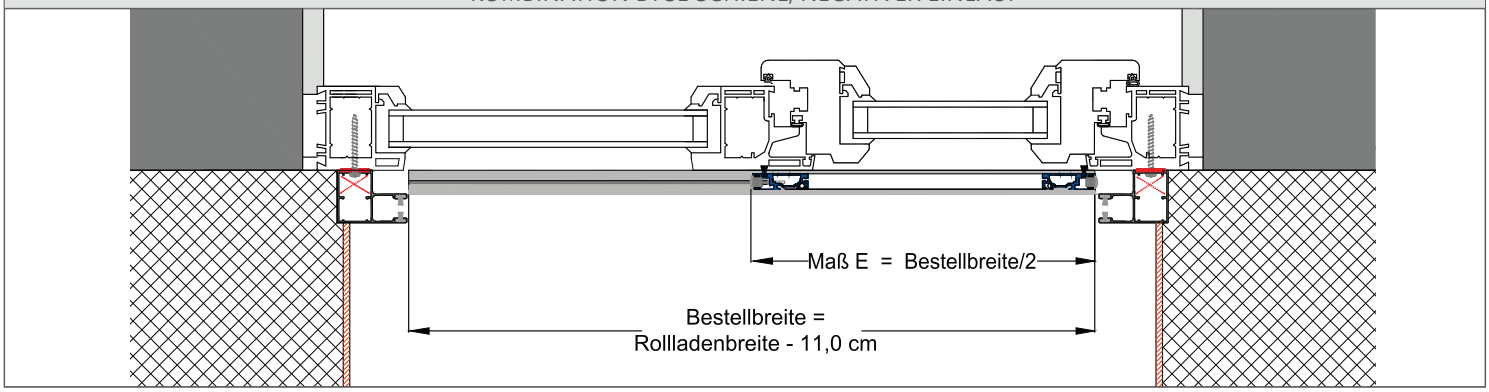

KOMBINATION RAFFSTORE

VERTIKALSCHNITT ISS114 / ISS214 KOMBINATION EKRA-AUS

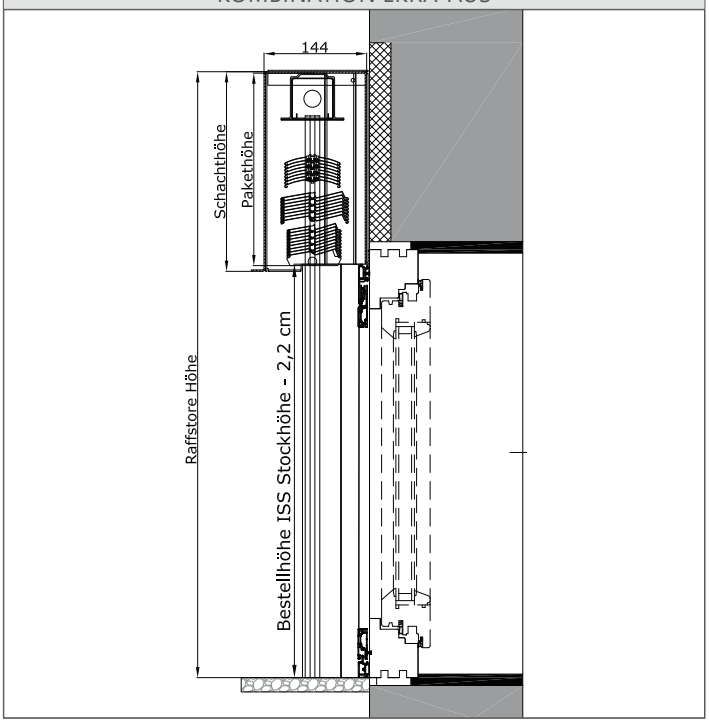

HORIZONTALSCHNITT KOMBINATION EKRA-VUS

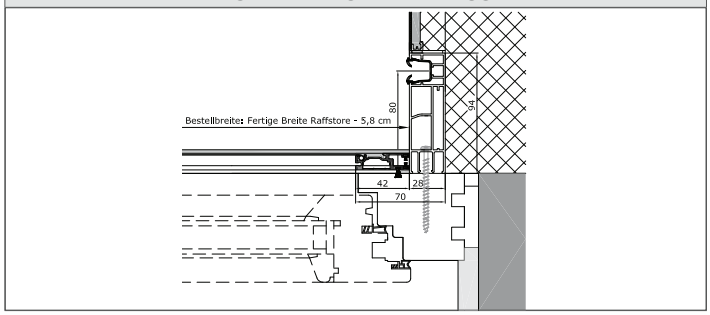

HORIZONTALSCHNITT KOMBINATION EKRA-VUS GETEILT

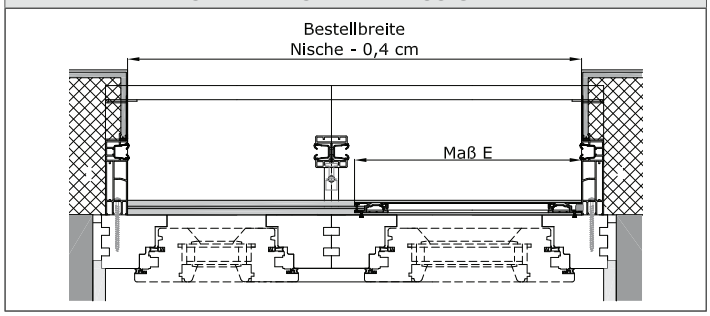

HORIZONTALSCHNITT KOMBINATION KLICK-RAFFSYSTEM

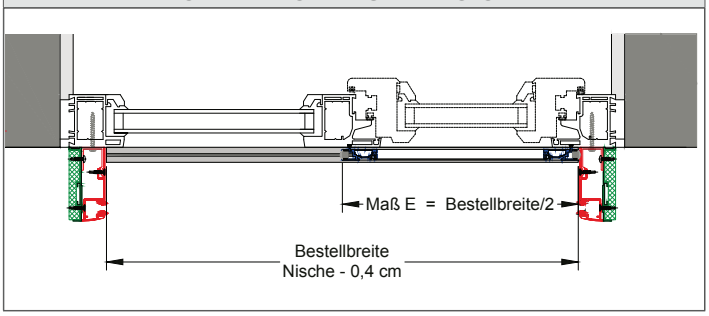

HORIZONTALSCHNITT ISS114 KOMBINATION SOFTFÜHRUNGSSCHIENE / EINPUTZPROFIL

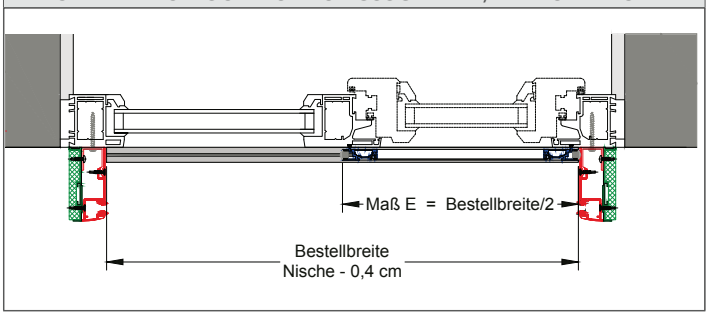
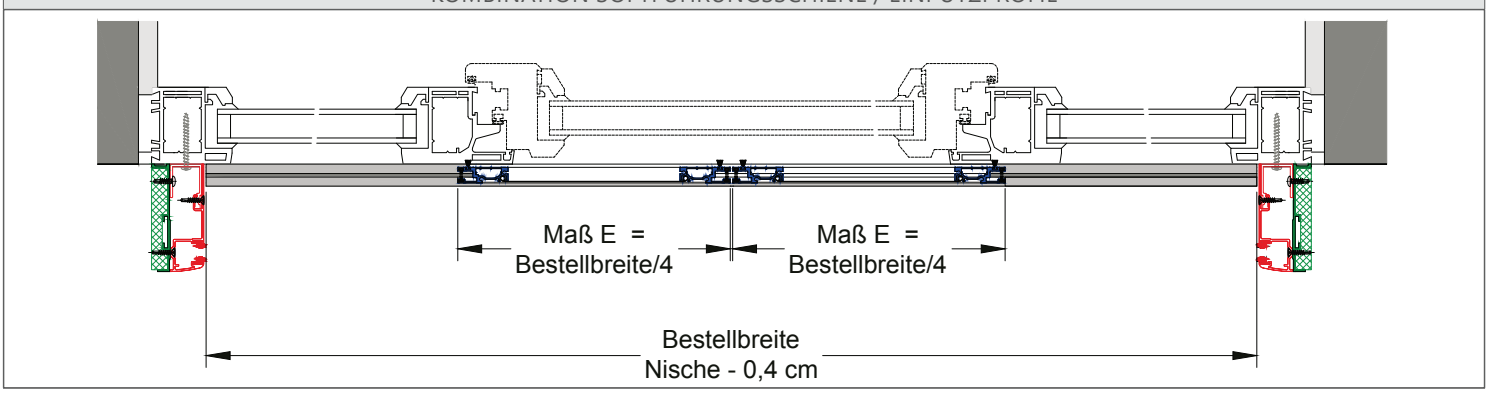
HORIZONTALSCHNITT ISS214 KOMBINATION SOFTFÜHRUNGSSCHIENE / EINPUTZPROFIL