Rev. 1/2025

RTI | RPR BESTELLFORMULAR
STRANGGEPRESSTES RUNDKASTEN-VORSETZELEMENT

BESTELLEN

BESTELLER	
Firma: Name:	
Adresse:	
PLZ / Ort:	
Tel./Fax:	
Kommission:	

VERSANDANSCHRIFT	
Firma Name:	
Adresse:	
PLZ / Ort:	
Tel./Fax:	

Gewünschte Lieferwoche
☐ Abholung ☐ Lieferung ☐ Montage ☐ Termin _____

Datum _____ Unterschrift Kunde _____ Name Berater _____

Seite 1 von ____

★ negativen (Standard) oder positiven Einlauf angeben!

FÜHRUNGSSCHIENEN (gewünschte Ausführungen bitte ankreuzen)		BOHRUNG FS VORNE: 1 BOHRUNG TYP 1 Abdeckkappe (24)	2 BOHRUNG TYP 2 Steckkappe (18)	3 BOHRUNG TYP 3 Steckkappe Rand (7)	Nische	ohne	Führungsschienenschrägschnitt (0° / 1° / 2° / 3° / 4° / 5°)	FS Ausklinkung (Aufpreis): OBEN (Zapfen) oder UNTEN (Skizze) (O oder U eintragen)	OBEN und UNTEN (Skizze)	FUG (Aufpreis) (Führungsschiene unten geschl.)	DP10 (Aufpreis)
FS53											
FS45											
DFS53 (bei ISS108)											
DFS20											
DFSE53 ★	☐ pos. ☐ neg. 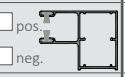										
DFSI53											
DOFS8 (für Komb. Fenster-Fenster)											
DODFSE	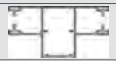										

KABELPOSITION

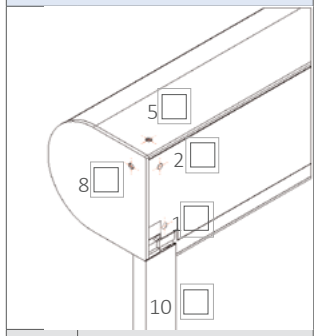

POS.	
1	hinten unten (Standard)
2	hinten oben
5	oben hinten
8	seitlich oben
10	durch BK-Zapfen in die FS

HINWEIS: optional: der Kasten kann mit einer Kastenblende (KBG) auch raumseitig geschlossen werden. Bei Eloxal Ausführung des Kastens wird der Seitendeckel in der dazu passenden Standardfarbe beschichtet.

GESTELL DESIGN-FARBEN

★ wird in HWF geliefert
☐ Ausführung in FEINSTRUKTUR MATT

	A6C0 natur eloxiert	RAL9016g glänzend Verkehrsweiß	RAL8019m Graubraun	RAL6005m Moosgrün	RAL8001m Ockerbraun	RAL7012m Basaltgrau	RAL7016m Anthrazitgrau	DB703 Feinstruktur Eisenglimmer	RAL7021m Schwarzgrau	RAL7022m Umbragrau	RAL9005m Tiefschwarz	RAL9006m Weißaluminium	RAL9007m Graualuminium	RAL8017m Schokoladenbraun	RAL8007m Rehbraun	RAL8003m Lehmbraun	RAL7004m Signalgrau	RAL7035m Lichtgrau	WUNSCH-FARBEN (Aufpreis) RAL-/ ELOXAL ähnlich pulver-beschichtet Nummer angeben
Kasten																			
Kastenblende geschlossen																			
Führungsschienen																			
Endleiste																			
Insektenschutz Aluteile																			
Bespannung		grau			schwarz					Klarsicht						Aktiv			Pollenschutz (nicht rollbar)

SONDERAUSFÜHRUNG (Aufpreis)

☐	GAO	Gurtauslaß oben	☐	GUMA	GURTMATIC 0° bis 90° schwenkbar
☐	WAA	Gurt-/Schnurleitrolle waagrecht	☐	SUGW	Schrägumlenkung Gurt weiß
☐	GUM	Gurtumlenkung Metall	☐	SUGB	Schrägumlenkung Gurt braun
☐	KGUM	Gurtumklenkung Kunststoff	☐	SIP	Sicherheitspaket für Rollladen

Technische Änderungen vorbehalten.

Alle Angaben Innen von li. nach re.		FERTIGMASS ARCH. LICHTE - 0,5 CM					PANZER PROFIL					ANTRIEB GURT-/ SCHNURBEDIENUNG				KURBEL (Aufpreis)					MOTOR (Aufpreis)											INSEKTENSCHUTZ (Aufpreis) (von außen gesehen) ROLLBAR			SCHWENK-TÜREN ANSCHLAG ☐ links ☐ rechts			SCHIEBETÜREN (Muschelgriff li / re von Aussen gesehen)						
Pos.	Stk.	Breite (cm)	Höhe (cm)	Kasten-größe (cm)	KBG (Aufpreis) Kastenblende geschlossen	Kombination (von Innen gesehen) L = links R = rechts M = mitte	Alu T39 Standard	Alu T42 (Aufpreis)	Alu TL10 Tageslicht (Aufpreis)	PVC P38	PROFILFARBE (Farbnummer angeben)	☐ braun ☐ weiß Gurtschwenk-wickler	☐ braun ☐ weiß Schnurschwenk-wickler	☐ braun ☐ weiß Kurbel-wickler (Aufpreis) Gurt	Schnur	PKG45 PKG90 PKGA45 PKGA90 Type	Länge (alle 5 cm angeben) (cm)	FARBE natur-eloxiert	weiß	braun	STEUERUNG DRAHTGEBUNDEN M40	M50	IM50-K	E-IM50-K	STEUERUNG FUNK IFM50VR-IO	IFM50VR-IO-SET	E-IFM50VR	E-IFM50VR-SET	Kabel 3,0 m (Standard)	5,0 m (Aufpreis)	10,0 m (Aufpreis)	ANTRIEBS-SEITE von Innen gesehen links	rechts	☐ FML RCI-H	RCI-HNF	RCI-HV (Vorbereitung)	ISS 112 U	ISS 113 I	ISS 130R	ISS 114 ☐ OGL ☐ li / ☐ re	Option: ISS114 Bodenprofil	ISS 214 ☐ OGL ☐ li / ☐ re	ISS 115 K ☐ OGL ☐ li / ☐ re	ISS 215 K ☐ OGL ☐ li / ☐ re	ISP118 ☐ links ☐ rechts

BESTELLEN

Rev. 1/2025

BESTELLER	
Firma: Name:	
Kommission:	

RTI | RPR BESTELLFORMULAR
STRANGGEPRESSTES RUNDKASTEN-VORSETZELEMENT

BESTELLEN

Seite ____ von ____

| Alle Angaben Innen von li. nach re. | | FERTIGMASS ARCH. LICHTE - 0,5 CM | | | | | PANZER | | | | | ANTRIEB | | | | |