

VALETTA®
SONNENSCHUTZTECHNIK

STMA
SEITENMARKISE

- PERFEKTER SICHT- UND BLENDSCHUTZ
- GERINGES GEWICHT
- EINFACHE UND RASCHE MONTAGE
- EINFACH NACHRÜSTBAR

Verkaufspreis in EURO exkl. MwSt.

ARTIKEL		EIGENSCHAFTEN I PRODUKTHINWEISE
314 Elements Solids ähnlich 314007		Wasser- und Schmutzabweisend; spinndüsengefärbt; hohe UV-Stabilität; UV Standard 801 geprüft und zertifiziert; hohe mechanische Festigkeit
314 Elements Solids ähnlich 314018		Wasser- und Schmutzabweisend; spinndüsengefärbt; hohe UV-Stabilität; UV Standard 801 geprüft und zertifiziert; hohe mechanische Festigkeit
314 Elements Solids ähnlich 314030	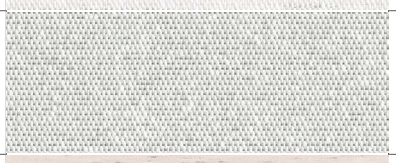	Wasser- und Schmutzabweisend; spinndüsengefärbt; hohe UV-Stabilität; UV Standard 801 geprüft und zertifiziert; hohe mechanische Festigkeit
314 Elements Solids ähnlich 314471		Wasser- und Schmutzabweisend; spinndüsengefärbt; hohe UV-Stabilität; UV Standard 801 geprüft und zertifiziert; hohe mechanische Festigkeit

Seitenmarkise zur manuellen Bedienung mit Handgriff. Aluminiumkassette 109 x 151 mm und rundem Zugprofil inkl. Griff. Tuchwelle aus verzinktem Stahlblech (ø 63 mm) mit innenliegendem Federmotor. Arretierung in der Endstellung durch Einhängen des Griffs in den Wandhalter bzw. den Haltepfosten. Standardhöhe 190 cm.

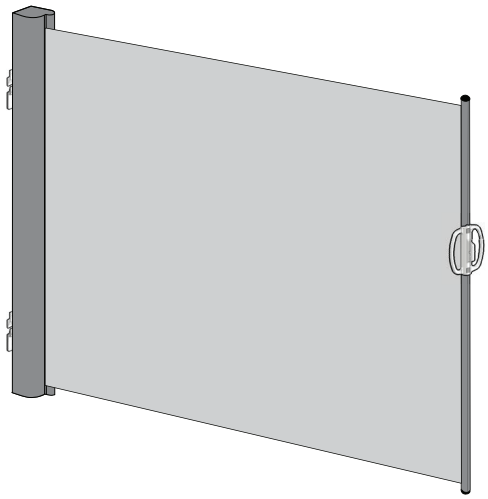

MASSGRENZEN			
AUSFALL (CM)	200	400	cm
HÖHE (CM)	116	190	cm

TECHNIK UND MATERIALIEN

GRUNDAUSSTATTUNG	Kassette;Ausfallprofil; Bespannung;Konsole: Aluminium Konsole für Wandmontage;pulverbeschichtet;Einstellung und Fixierung mit Klemmschraube;Aufpreis;Konsole für Nischenmontage;Steher mit Bodenplatte
TECHNIK	selbsttätige Behangaufwicklung; integrierter Federantrieb; Wartungsfrei; manuelle Bedienung des Zugprofils am Handgriff; Arretierung am Wandhalter oder Haltepfosten mit Bodenplatte
TUCHWELLE	Rundnutwelle; Ø 63 mm; aus verzinktem Stahl
KASSETTE	2 mm starkes Aluminium; stranggepresst; einteilig; 109 x 151 mm; inkl. Wandträger
SEITENTEIL	Aluminium; pulverbeschichtet
AUSFALLPROFIL	Aluminium; stranggepresst; pulverbeschichtet; seitliche Endkappen aus Kunststoff passend; inkl. Wandhalter
GESTELLFARBEN STANDARD	DB703 glatt; RAL9006m; RAL9016g
GESTELLFARBEN AUSFÜHRUNGSOPTIONEN	01 RAL-Classic Farben
BESPANNUNG	hochwertiges Tuch in ausgewählten Ausführungen; 100% Premiumacryl; spinndüsengefärbt; hohe UV-Stabilität; Tuchhöhe = Anlagenhöhe - 10 cm; Bahnen mit Naht quer zur Ausfallrichtung; Muster- und Nahtverlauf immer Senkrecht
BESPANNUNG PREISGRUPPE 1	314007; 314018; 314030; 314471
BESPANNUNG AUSFÜHRUNGSOPTIONEN	314; Soltis 86; Soltis 92
KONSOLE	Aluminium Konsole für Wandmontage; pulverbeschichtet; Einstellung und Fixierung mit Klemmschraube; Aufpreis; Konsole für Nischenmontage; Steher mit Bodenplatte
AUSFÜHRUNGSOPTIONEN-ZUBEHÖR	NWL
MONTAGE	Wandmontage; optional Nischenmontage
PRODUKTHINWEIS	Zur Vermeidung von Faltenbildung führen Sie das Markisentuch am Handgriff des Zugprofils waagerecht. Bahnen quer zur Ausfallrichtung (senkrecht) vernäht. Nur Uni-Stoffe möglich (keine Streifen oder Musterstoffe). Standard Höhe 190 cm; Sonderhöhen 116 cm bis 189 cm (Aufpreis); Ausfall 200 cm bis 400 cm. Die Bedienung der Seitenmarkise ist bis zu einer max. Windstärke 5 nach Beaufort (max. 28 km/h) zulässig.

TECHNIK

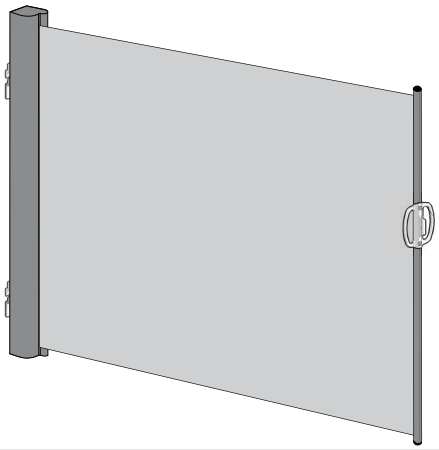

selbsttätige Behangaufwicklung; integrierter Federantrieb; Wartungsfrei; manuelle Bedienung des Zugprofils am Handgriff; Arretierung am Wandhalter oder Haltepfosten mit Bodenplatte

Zur Vermeidung von Faltenbildung führen Sie das Markisentuch am Handgriff des Zugprofils waagerecht.
Bahnen quer zur Ausfallrichtung (senkrecht) vernäht. Nur Uni-Stoffe möglich (keine Streifen oder Musterstoffe).
Standard Höhe 190 cm; Sonderhöhen 116 cm bis 189 cm (Aufpreis); Ausfall 200 cm bis 400 cm.
Die Bedienung der Seitenmarkise ist bis zu einer max. Windstärke 5 nach Beaufort (max. 28 km/h) zulässig.

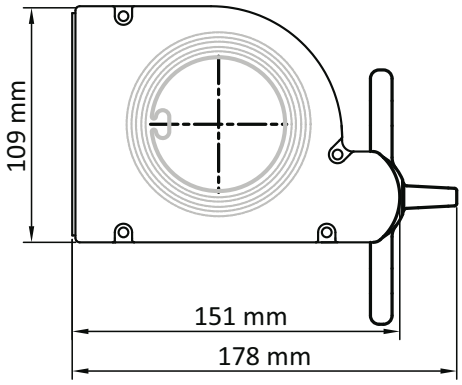

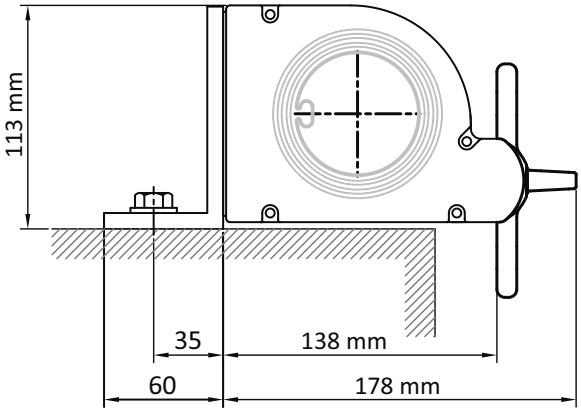

MONTAGE AN DER WAND ODER GELÄNDER MIT WANDHALTER

WANDTRÄGER KASSETTE (WGH)

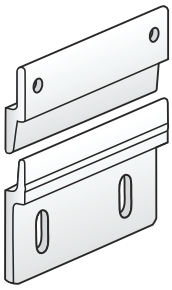

NISCHENWINKEL KASSETTE NWL (AUFPREIS)

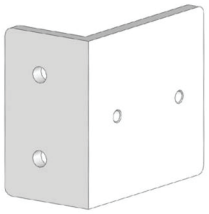

AUSFÜHRUNGSOPTION: NISCHENWINKEL WANDHALTER

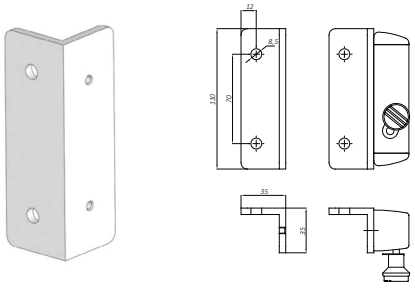

Winkel für Griffhalter für seitliche Befestigung; Lieferung ohne Montageschrauben

MONTAGE IM BODEN

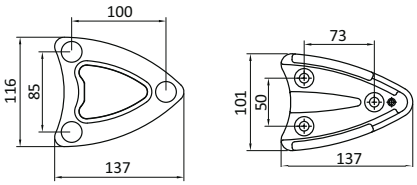

STEHER TYP A (FEST, INKL. BODENPLATTE) AUFPREIS	STEHER TYP B (ABNEHMBAR, INKL. BODENPLATTE) AUFPREIS
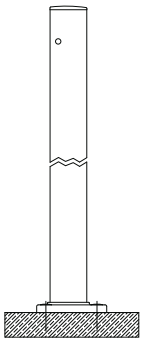	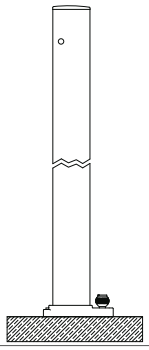

BEDIENUNG



Zuggriff

Aus- und Einfahren manuell mittels Griff am Zugprofil. Arretierung in der Endstellung druch Einhängen des Griffs in den Wandhalter bzw. den Haltepfosten.

BESTELLANGABEN

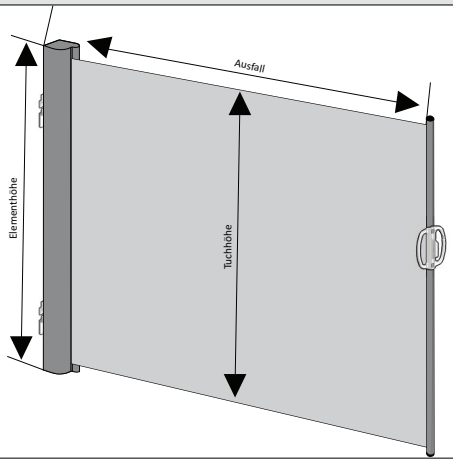

BESTELLMASS AUSFALL
Bestellmaß = Aussenmaß

BESTELLMASS HÖHE
Bestellmaß = Aussenmaß

HINWEIS:
Zur Vermeidung von Faltenbildung führen Sie das Markisentuch am Handgriff des Zugprofils waagerecht.
Bahnen quer zur Ausfallrichtung (senkrecht) vernäht. Nur Uni-Stoffe möglich (keine Streifen oder Musterstoffe).
Standard Höhe 190 cm; Sonderhöhen 116 cm bis 189 cm (Aufpreis); Ausfall 200 cm bis 400 cm.
Die Bedienung der Seitenmarkise ist bis zu einer max. Windstärke 5 nach Beaufort (max. 28 km/h) zulässig.